Полуприцеп Низкорамный трал JTB-40 (JUTERBORG), новый, в наличии.

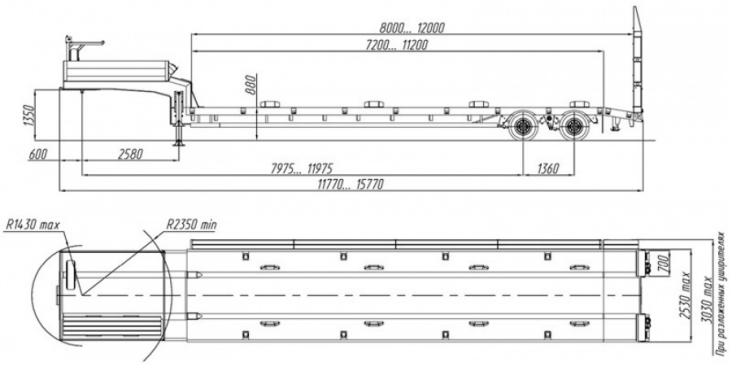

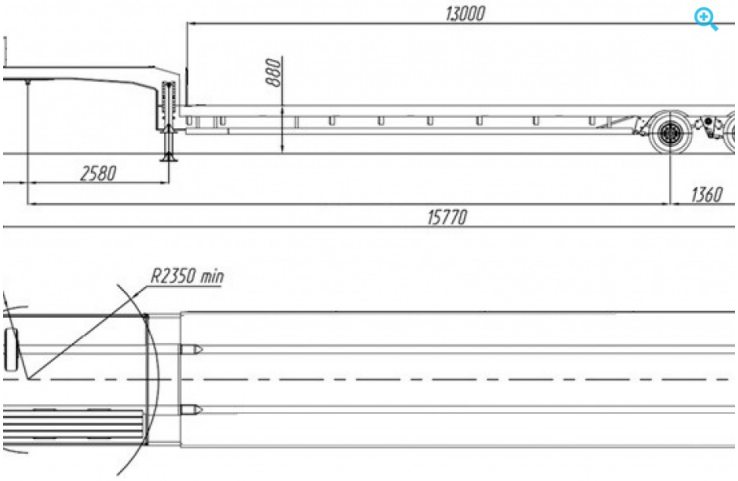

Основные характеристики:

НОВАЯ ТЕХНИКА	
ID техники:	Костенко А.И.
Год выпуска:	2023
Тип кузова:	Трал
Грузоподъемность, т.:	40

Дополнительная информация:

Низкорамный трал JTB-30 (JUTERBORG), новый. Год выпуска 2022.

Технические характеристики :

Грузоподъемность 27000 кг, ДхШ:10 000 мм *. Х 2500 мм (3000) .

Размерность шин 235/75 R17,5 (8+1 зап. Колесо).

Собственная масса полуприцепа 9000 кг.

Оси-2 шт, подвеска пневматическая с краном регулировки уровня.

Высота платформы: 860-880 мм.

Нагрузка на ССУ 12 000 кг, нагрузка на дорогу через шины 23 000 кг.

Выдвижные уширители до 3 000 мм. Шкворень 2" GeorgFisher (Германия) или BPW (Германия); опоры механические двухскоростные BPW (Германия), водостойкая светотехника WIGNAL (Германия).

Противооткатные упоры 2шт.

Бортовая площадка на гусачной части.

Рабочая тормозная система колодочная на все колеса с пневматическим приводом от тягача по ГОСТ 4363 (WABCO)

Условия эксплуатации категория дорог 1-5, температура среды -40-+40 (градус) Металлоконструкция, несущая рама (основной материал низколегированная сталь 09Г2С (ГОСТ 27777-88, 19903-74, 14637-89, 19981-89).

Установка осей на выбор!! Гарантия!! Лизинг!!

Базовая комплектация полуприцепа:

о механические трапы (одноступенчатые, двухступенчатые, уголковые);

о уширители платформы;

о планки противоскольжения (на трапах и платформе);

о увязочные петли 8 шт.;

о отбойные брусья 4 пары;

о противооткатные упоры 2 шт.;

о боковая защита;

о светотехника;

о маркировка светоотражающей пленкой.

Дополнительные опции:

о коники-стойки ;

о коники раздвижные ;

о контейнерные замки ;

о гидравлические трапы ;

о автономная гидростанция (с аккумуляторами);

о эл/лебедка ;

о Подъемная ось .

В наличии и под заказ новые тралы разных видов. Более подробная информация по телефону.

$ 70 000 € 64 286

с ндс 6 300 000 руб.

без ндс 6 300 000 руб.

8 (800) 770 77 99 / truck-platforma.ru